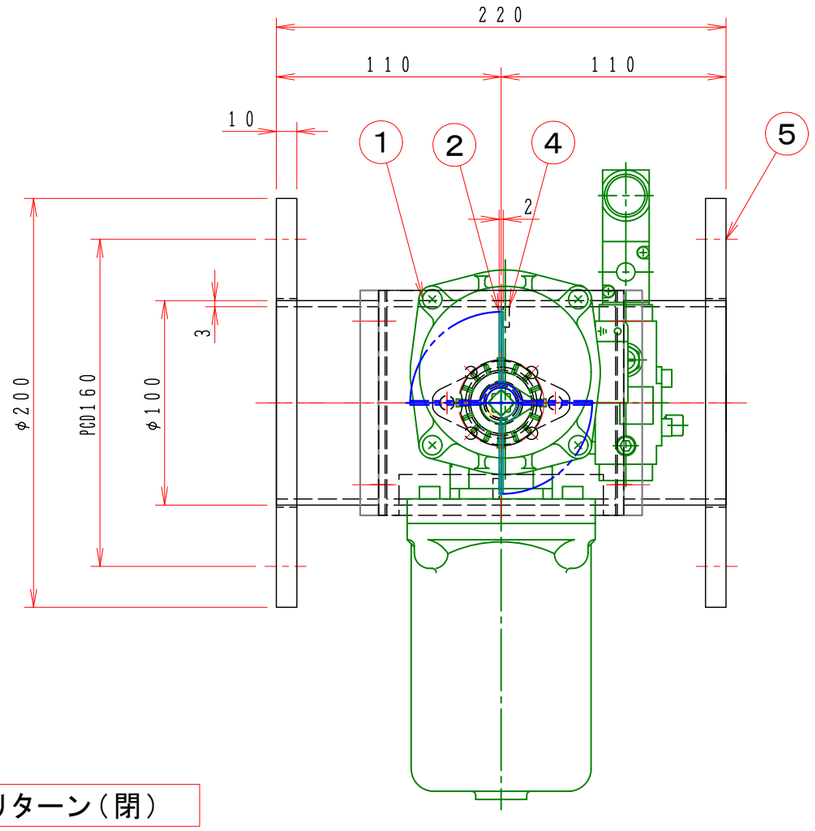

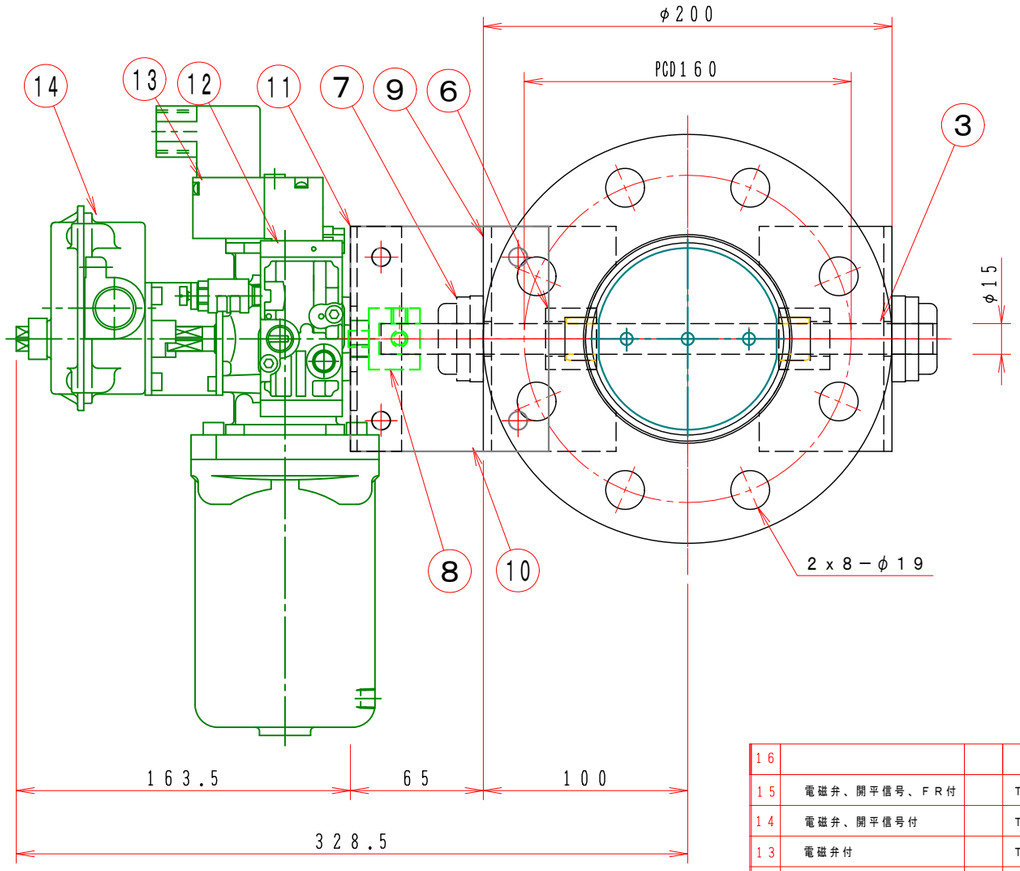

スプリングリターン（閉）

フローシート図

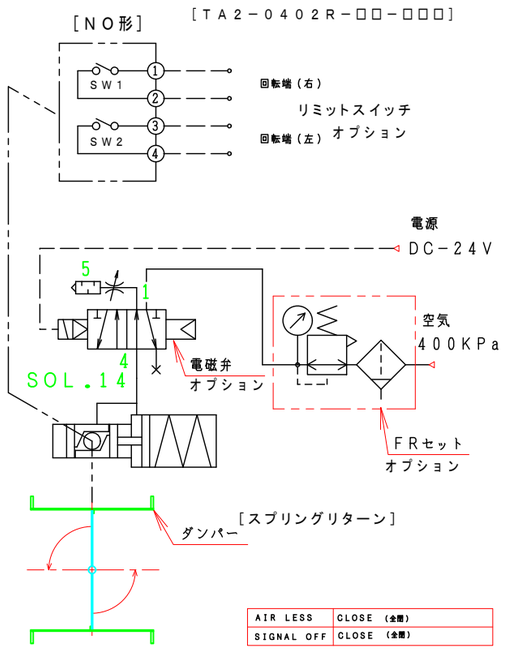

特　記

1．板フランジとケーシング接合部の内面は全溶接、外側は点付溶接。

2．仕上げは内外面酸洗いとする。

3．本図ダンパーの使用範囲は下記の通です。　　外径寸法はミリサイズ（ダクトサイズ）です。

静圧：±4．0KPa以下　風速：25m／s以下　温度：−10～60℃以下

☆　ロータリーアクチェーターは仕様により異なります、別途お問い合せ下さい。

No	部品名称 TITLE	数量 QTY	備考（規格・寸法）(DIMENSIONS)
16			
15	電磁弁、開平信号、FR付		TA2−040R（L）−32−SN5オプション
14	電磁弁、開平信号付		TA2−040R（L）−31−SN5オプション
13	電磁弁付		TA2−040R（L）−30−SN5オプション
12	ロータリーアクチェーター	1	TA2−040R（L）−00
11	駆動部取付板	1	SPC 4.5t
10	断熱接続板	2	SS400 9t
9	軸受取付基台	2	SUS−304 4.0t
8	アダプター	1	A−301815 SS400
7	軸受け	2	UFL002x2+C002+D002
6	シャフトボス	2	B20215MU
5	フランジ	2	SUS−304 PL=12t
4	羽根当て	1	SUS304 3x10
3	シャフト	1	SUS304 φ15
2	可動羽根	1	SUS304 2.0t
1	ダンパー本体	1	MD−100φ SUS−3.0t

回数 REV.MARK	承認 APPROVED BY	検図 CHECKED BY	名称 TITLE
年月日 DATE	尺度 SCALE 1：3	設計 DESIGNED BY	製図 DRAWN BY Takeda 2006.05.10
承認 APPROVED BY	単位 UNITS		自動・ダンパー EHDHARF−100−U スプリングリターン
変更者 REVISED BY			(SUS)
記事 CONTENTS	変更 REVISIONS	栄進空調株式会社 EISHIN KUCHO CO., LTD.	EHDHARF−100−U 01/10
	M/#	O/# 工事番号 JOB No.	図面番号 DRAWING NO.

変更回数 REV.MARK 01